ERSATZTEILLISTE

SPARE PARTS LIST

LISTE DES PIECES DE RECHANGE

ZF-Automat-Getriebe

ZF Automatic Transmission

Boîte de Vitesses Automatique

3 HP-12

Peugeot

Änderungen vorbehalten Subject to alterations in design Toutes modifications réservées

ZAHNRADFABRIK FRIEDRICHSHAFEN AG

Hausdruckerei ZF

Germany - Allemagne

ZF-Automat-Getriebe

ZF Automatic Transmission

Boîte de Vitesses Automatique ZF

3 HP-12

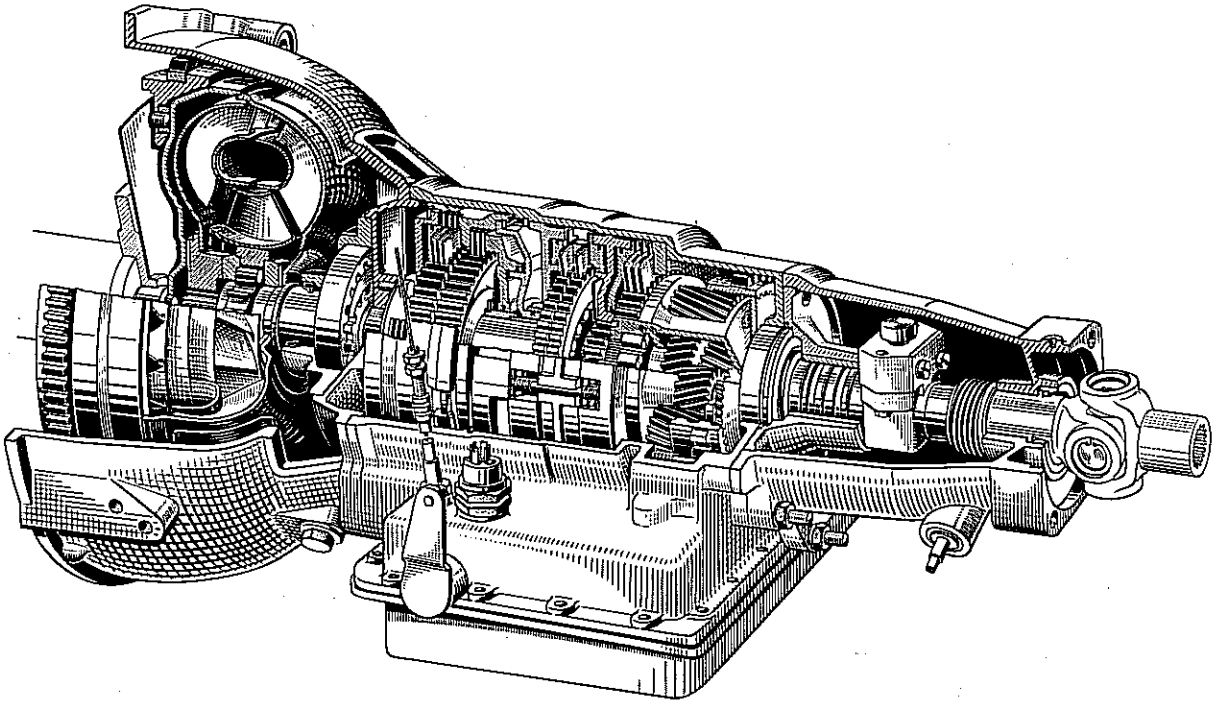

Inhaltsverzeichnis

		Seite
Übersetzungen und Stücklisten		5
Bezugsquellen für Ersatzteile im Inland		6
Bezugsquellen für Ersatzteile im Ausland		8
Angaben bei Bestellung von Ersatzteilen		12
Ersatzteilliste		13
Tafel		
1	Getriebegehäuse	14
2	Antrieb	18
2a	Antrieb	22
3	Kupplung 2. u. 1. Gg.	26
4	Planetengetriebe - Fliehkraftregler - Getriebedeckel - Tachometerantrieb	30
5	Schaltung - Parksperre - Schaltgerät - Filter für Links- und Rechtslenker (bei 5 Schaltstellungen)	36
5a	Schaltung - Parksperre - Schaltgerät (bei 6 Schaltstellungen)	40
6	Wandler - Primärpumpe - Wandleranschluß	44

Contents

		Page
Ratios and spec. numbers		5
Addresses of spare parts supply depots in Germany		6
Addresses of spare parts supply depots abroad		8
Data for ordering spare parts		12
Spare parts list		13
Table		
1	Gearbox housing	14
2	Input	18
2a	Input	22
3	Clutch 2nd and 1st speed	26
4	Planetary gear - centrifugal governor - gear housing cover - speedometer drive	30
5	Selector mechanism - parking lock - control unit - filter for left- and right hand steering (for 5 gear change positions)	36
5a	Selector mechanism - parking lock - control unit (for 6 gear change positions)	40
6	Torque converter - main pump - torque converter connection	44

Table des matières

		Page
Rapports et nomenclatures		5
Fournisseurs de pièces de rechange en Allemagne		6
Fournisseurs de pièces de rechange à l'Etranger		8
Précisions à donner à la commande de pièces de rechange		12
Liste des pièces de rechange		13
Planche		
1	Carter	14
2	Entrée	18
2a	Entrée	22
3	Embrayage pour 2ème et 1ère vitesses	26
4	Train d'engrenages planétaires - régulateur centrifuge - couvercle de carter - prise de tachymètre	30
5	Passage des vitesses - verrouillage pour stationnement - appareil pour commande du passage des vitesses - filtre pour conduite à gauche et à droite (pour 5 positions)	36
5a	Passage des vitesses - verrouillage pour stationnement - appareil pour commande du passage des vitesses (pour 6 positions)	40
6	Convertisseur - pompe primaire - raccord pour convertisseur	44

ZF - AUTOMAT - GETRIEBE 3 HP 12

ZF - Automatic - transmission 3 HP 12

Boîte de vitesses automatique ZF - 3 HP 12

Ausführung:
Model: Peugeot 404
Modèle:

Übersetzungen:		Ratios:		Rapports:	
1. Gang	2,56	1st speed	2.56	1ère vitesse	2,56
2. Gang	1,52	2nd speed	1.52	2ème vitesse	1,52
3. Gang	1,0	3rd speed	1.0	3ème vitesse	1,0
R.-Gang	2,0	Reverse	2.0	Marche AR	2,0

Tacho i = 2,1 und i = 2,3 | Speedometer i = 2.1 and i = 2.3 | Tachymètre i = 2,1 et i = 2,3

In dieser Ersatzteilliste sind nachfolgende Stücklisten-Nr. enthalten:
This spare parts list contains the following spec. numbers:
Le présent catalogue renferme les nomenclatures de pièces détachées suivantes:

1024 000 024/029/032/033/041/052/055/062/063/080/082

Bezugsquellen für Ersatzteile im Inland
Addresses of spare parts supply depots in Germany
Fournisseurs de pièces de rechange en Allemagne

Friedrichshafen

Zahnradfabrik Friedrichshafen A. G.
7990 Friedrichshafen / Bodensee
Postfach 307, Telegr.-Adr.: ZAHNRADFABRIK
Telefon: (07541) 206-1 Werk II
FS.: 0734 363 zfkd d Werk II

Berlin

Zahnradfabrik Friedrichshafen A.G.
Werk Berlin, 1000 Berlin 26 Wittenau
Postfach 24, Wilhelmsruher Damm Nr. 231-245
Telefon: (030) 411 20 91, FS.: 0181 789
Telegr.-Adr.: Zahnradfabrik Berlin

Dortmund

Zahnradfabrik Friedrichshafen A.G.
Kundendienst Dortmund
4600 Dortmund, Bornstr. 207
Telefon: (0231) 818 441 / 2 / 3 und 812 891
FS.: 08 22 7892, Telegr.-Adr.: zetteffdienst

Passau

Zahnradfabrik Passau GmbH.
8390 Passau 2, Postfach 1, Grubweg
Telefon: (0851) 2071, FS.: 057851, KD 057849
Telegr.-Adr.: Zahnradfabrik Passau

Schwäbisch Gmünd

Zahnradfabrik Friedrichshafen A.G.
Werk Schwäbisch Gmünd
7070 Schwäbisch Gmünd
Postfach 119
Telefon: (07171) 601-1
FS.: 07248 801, KD 07248 825
Telegr.-Adr.: Zahnradfabrik Schwäbisch Gmünd

Bielefeld

ZF-Kundendienst Hannover GmbH.
Niederlassung Bielefeld, 4800 Bielefeld
Reichenberger Str. 42, Tel.:(0521) 20 00 71/73
FS.: 932596

Delmenhorst

Richard Urbanek ZF-Kundendienst
2870 Delmenhorst, Riedeweg 280, Postfach 74
Telefon: (04221) 60025, FS.: 0249 285

Essen

Gustav Hennig u. Co. GmbH.
4300 Essen/Ruhr, Kruppstr. 74, Postfach 673
Telefon: (02141) 22 19 51, FS.: 08 57 785

Frankfurt

Franz Bucher KG., Auto-Spezial-Betrieb
6000 Frankfurt/Main 1, Hanauer Landstr. 336
Telefon: (0611) 41 50 21, FS.: 041 72 72

Fulda

ZF-Kundendienst Kassel
Arnold Fikentscher KG.
6400 Fulda, Frankfurter Str. 45
Telefon: (0661) 3028, FS.: 04 97 56

Hamburg

Richard Urbanek Ing. ZF-Kundendienst
2000 Hamburg 70 Wandsbek, Angerburger Str. 18
Telefon: (040) 69320 41, FS.: 02 14 907

Hannover

ZF-Kundendienst Hannover GmbH.
3000 Hannover - Linden
Bernhard-Caspar-Str. 7, Postfach 21 265
Telefon: (0511) 45 6045/46/47 FS.: 0922 151

Kassel

ZF-Kundendienst Kassel
Arnold Fikentscher KG.
3501 Sandershausen / Kassel
Bettenhäuser Str. 39, Postfach 120
Einfahrt Osterholzstr.
(am Autobahnzubringer Kassel Ost)
Telefon: (0561) 52 141 - 43
FS.: 09 9725

Köln	Gerhard von Umbscheiden Kraftfahrzeugteile 5000 Köln 30 Ehrenfeld Ehrenfeldgürtel 112 - 122 Telefon: (0221) 55 10 11, FS.: 08 881 011
Mannheim	Franz Bucher KG., Auto-Spezial-Betrieb 6800 Mannheim 1 Postfach 369, Waldhofstr. 82 - 84 Telefon: (0621) 372 066 FS.: 04 63 236
München	Beissbarth u. Müller oHG. 8000 München 80 Postfach 800 260, Zamdorfer Str. 90 (an der Schnellstraße zum Flughafen) Telefon: (089) 93 10 51 FS.: 05 22 793 Telegr.-Adr.: Auto-Beissbarth, München
Nürnberg	Lang GmbH. u. Co. KG 8504 Stein über Nürnberg Bogenstr. 3 Telefon: (0911) 670 11/12 FS.: 06 22 867
Saarbrücken	Erich Bonn GmbH. Büro: 66 Saarbrücken 3 Mainzer Straße 269 Telefon: (0681) 661 61 + 680 35 FS.: 04-428 959 Kundendienstwerkstatt und Lager: 6604 Güdingen Saargemünder Straße 48 Telefon: (0681) 661 61 + 68 035 FS.: 04-428 605 Tausch-Getriebe und Lenkungen, Ersatzteile: 55 Trier-Euren Im Speyer 4 Telefon: (0651) 72 092 + 428 15 FS.: 04-72 634
Wesel	Gustav Hennig u. Co. GmbH. 4230 Wesel Schepersweg 17 - 19 Telefon: (0281) 5 11 75

Bezugsquellen für Ersatzteile im Ausland
Addresses of spare parts supply depots abroad
Fournisseurs de pièces de rechange à l'Etranger

Argentinien Argentine Argentine	Rehm S. C. P. A. Avenida Maipú 3146/50, Casilla de Correo N° 9 Olivos F. N. B. M. Provinz Buenos Aires Telefon: 797-5394, 791-4088 Telegr.-Adr.: Zetaefeservice-Olivos
Australien Australia Australie	Transpec Limited Hauptbüro Melbourne 570 Geelong Road, Brooklyn Vic. 3025 Address all Correspondence P. O. Box 223, Footscray, Vic. 3011 Telefon: 314 0922 (12 Lines) Telegr.-Adr.: Transmotor Melbourne Telex: TRASPEC 30225
	Zweigbüro Adelaide, 539 Grand Junction Road Wingfield / S. A. 5013 Telefon: 62 61 15, Telex: 82 891 Telegr.-Adr.: Transmotor Adelaide
	Zweigbüro Brisbane, 1832 Ipswich Road Rocklea Queensland 4106 Telefon: 47 4333, Telex: 41 296 Telegr.-Adr.: Transmotor Brisbane
	Zweigbüro Perth, 144 Welshpool Road Welshpool, W. A. 6106 Telefon: 68 32 36, Telex: 93 009 Telegr.-Adr.: Transmotor Perth
	Zweigbüro Sydney, 180 Silverwater Road Auburne N. S. W. 2144 Telefon: 648 2892 (3 Lines), Telex: 214 43 Telegr.-Adr.: Transmotor Sydney
Belgien Belgium Belgique	Agence ZF Service S. P. R. L. 1160 Bruxelles, Chaussée de Wavre, 1440 Telefon: 72 40 64 und 72 70 32 Telegr.-Adr.: ZETEFSERVIS Telex: 02-22451
Brasilien Brazil Brésil	ZF DO BRASIL S/A Rua Senador Vergueiro, 428 09500 Sao Caetano do Sul Caixa Postal 1626, Sao Paulo Telefon:442-2122, Telex: 023 865 ZF SCO Telegr.-Adr.: ULTRAMARIN
Chile Chile Chili	Robert Bosch de Chile, Equipos y Maquinarias S.A. Av. San Eugenio 68, Casilla 832 Santiago de Chile Telefon: 259 648 + 259 793, Telex: SGO 353 Telegr.-Adr.: Chilebosch
Costa Rica	Ersatzteile über Firma Servicio Centroamericano San Salvador / El Salvador beziehen
Costa Rica	Please purchase spare parts from Messrs. Servicio Centroamericano, San Salvador / El Salvador
Costa Rica	Prière acheter pièces détachées par la maison Servicio Centroamericano, San Salvador / El Salvador
Dänemark Denmark Danemark	Skandia Motorimport A/S, Hesselager 21, 2600 Glostrup/Copenhagen, Telefon: 01-45 15 99 Telegr.-Adr.: Skandiamotor, Telex: 27 444
	Skandia Motorimport A/S, 9000 Aalborg Egholmsgade 7, Postfach 117 Telefon: (08) 13 22 44 Telegr.-Adr.: Skandiamotor Telex: 6 97 71

Elfenbeinküste Ivory Coast Côte d'Ivoire	Société d'Importation de Pièces Automobiles S.A.R.L. S. I. P. A., Km 2, Bd. de Marseille, B.P. 2171 Abidjan, Telefon: 32.30.18 Telex: 698, Telegr.-Adr.: SIPA-BP2171-Abidjan
El Salvador El Salvador El Salvador	Servicio Centroamericano Z. F., S. A. Boulevard Venezuela No 1153, P. O. Box San Salvador, C. A., Telefon: 21-3217 Telegr.-Adr.: ZETAFESA
Finnland Finland Finlande	ATOY OY, Industrieabteilung Postfach 10 137, Helsinki 10 Lauttasaarentie 54, 00200 Helsinki 20 Telefon: 67 33 71 Telegr.-Adr.: ATOY Telex: 12-555
Frankreich France France	ZF France S. a. r. l. 3 à 11, rue de Villeneuve, Zone Silic F-94535 - Rungis Telefon: 6 866 840, Telex: 26 954 F
Gabun Gabon Gabon	Ersatzteile über Firma G. B. Ollivant (Congo) Ltd. Fort Lamy / Tschad beziehen. Please purchase spare parts from Messrs. G. B. Ollivant (Congo) Ltd., Fort Lamy/Tchad Prière acheter pièces détachées par la maison G. B. Ollivant (Congo) Ltd., Fort Lamy/Tschad
Griechenland Greece Grèce	U. J. Phostiropoulos u. Co. K. G. Leoforos Athinon 26, Postfach 1122, Athen 209 Telefon: 520.542, 520.423 + 533.910 Telegr.-Adr.: Ingphosti Athen, Telex: 21 63 60 Zweigstelle: Monastiriou Str. 61 Thessaloniki, Telefon: 516 406 + 513 313
Großbritannien Great Britain Grande-Bretagne	ZF Gears (Great Britain) Ltd. 14 - 16 Lilac Grove Beeston Nottingham NG9 1QX Telefon: 25 35 50, Telex: 377 062
Guatemala Honduras Guatemala Honduras Guatemala Honduras	Ersatzteile über Firma Servicio Centroamericano San Salvador, El Salvador beziehen Please purchase spare parts from Messrs. Servicio Centroamericano San Salvador / El Salvador Prière acheter pièces détachées par la maison Servicio Centroamericano, San Salvador / El Salvador
Iran Iran Iran	G. Reza Sanaty, Teheran Büro: Ave. Saadi, Passage Saadi Nr. 11 Telefon: 39 38 39, Telegr.-Adr.: Sanasadi Teheran KD: Ave. Ghazvin Soleymaniyeh No. 1424 - 1431 Telefon: 95 53 91
Italien Italy Italie	S. p. A. Sviluppo Applicazioni Industriali Meccaniche S. A. I. M., Via Leon Battista Alberti, 10 I-20149 Milano, Telefon: (02) 381.570 + 384-481 KD 344.743, 315 193, Telex: 33393 Telegr.-Adr.: Svilupposaim Officina di assistenza: 20090 Limito (Milano) Nuova Strada Rivoltana, Telefon: 90.46.015 Fiale e deposito: 00153 Roma - Viale Aventino no 32/a Telefon: 578440
Jordanien Jordan Jordanie	Messrs. Adeeb M. Sabbagh Bros. Co. Motor Engineers u. Agents P. O. Box 868, Amman Telefon: Büro 22 195, Werkstatt 23 069 Telegr.-Adr.: AMS-Amman
Jugoslawien Yugoslavia Yougoslavie	Autocommerce 61 000 Ljubljana Trdinova Nr. 4, Postfach 422 Telefon: 323 046/061, Telegr.-Adr.: Autocommerc Ljubljana, Telex: 31-299, 31-189 Werkstatt: Gral-Avtoobnova, Titova 136, Postfach 280, Telefon: 342 061/061 Telegr.-Adr.: Gral Ljubljana Telex: 31427

Kamerun	Ersatzteile über Firma G. B. Ollivant (Congo) Ltd., Fort Lamy/Tschad beziehen
Cameroun	Please purchase spare parts from Messrs. G.B. Ollivant (Congo) Ltd., Fort Lamy/Tchad
Cameroun	Prière acheter pièces détachées par la maison G. B. Ollivant (Congo) Ltd., Fort Lamy/Tschad
Kolumbien Colombia Colombie	Automotora Lemko Ltda., Apartado Aéreo 4989 Calle 23 # 30-42, Bogotá D. E. Telefon: 471 495, Telegr.-Adr.: Lemko Zweigstelle: Cali, Apartado Aéreo 6167 Calle 5a # 24-10 Telefon: 771 563, Telex: 055-610
Kongo	Ersatzteile über Firma G. B. Ollivant (Congo) Ltd. Fort Lamy/Tschad beziehen
Congo	Please purchase spare parts from Messrs. G.B. Ollivant (Congo) Ltd., Fort Lamy/Tchad
Congo	Prière acheter pièces détachées par la maison G. B. Ollivant (Congo) Ltd., Fort Lamy/Tschad
Kuwait - Arabien Kuwait - Arabia Kuwait - Arabie	Globe Commercial Establishment P. O. Box No. 4580, Kuwait Telefon: 431 073 + 428 829 Telegr.-Adr.: GLOBECOM
Libanon Lebanon Liban	Messrs. Adeeb M. Sabbagh Motor Engineers u. Agents P. O. Box 3694, Beirut Telefon: 41 275 Telegr.-Adr.: AMS-Beirut
Nicaragua	Ersatzteile über Firma Servicio Centroamericano San Salvador / El Salvador beziehen
Nicaragua	Please purchase spare parts from Messrs. Servicio Centroamericano San Salvador/El Salvador
Nicaragua	Prière acheter pièces détachées par la maison Servicio Centroamericano, San Salvador / El Salvador
Niederlande Netherlands Hollande	Technisch Bureau MEDIA B. V. Rijswijk (Z. H.) 2100, Postbus 2, Treubstraat 31 Telefon: 070-98 25 20, Telex: 310 87
Norwegen Norway Norvège	A. / S. Auto Supply Ringeriksvn. 243, 1314 Skui, Oslo Telefon: (02) 132 450 Telegr.-Adr.: Autosupply, Telex: 11629
Österreich Austria Autriche	Zahnradfabrik Friedrichshafen Ges.m.b.H. 1232 Wien XXIII, Triester Straße 134 - 136 Telefon: (0222) 67 15 48, Telex: 011291 Telegr.-Adr.: ZF-Service Wien
Peru Peru Pérou	Tecnica Import S.A. Palca 201, Casilla 171, Lima Telefon: 323 088, Telegr.-Adr.: Tecnica Import
Portugal Portugal Portugal	SIPAVEL Sociedade de Isolamentos para Veiculos, Lda. Rua Ramalho Ortigao, Nr. 3 r/ch, Lisboa 1 Telefon: 562 840, 563 759 + 538 505 Telex: 6518, Telegr.-Adr.: Sipavel Lisboa 1
Saudi - Arabien Saudi - Arabia Arabie Séoudite	Diesel-Electric Company, P. O. Box 1049 Jeddah, Telefon: 22 222 Telegr.-Adr.: DELCENT Jeddah Zweigstelle Jeddah, P. O. Box 297 Telefon: 22 122 + 22 123 Telegr.-Adr.: Diesectric Jeddah Zweigstelle Riyadh, P. O. Box 86 Telefon: 22 522 Telegr.-Adr.: Diesectric Riyadh Zweigstelle Dammam, P. O. Box 24 Telefon: 22 444, Telegr.-Adr.: Diesectric Ammam

Schweden Sweden Suède	K. G. Knutsson, Aktiebolaget 16111 Stockholm-Bromma 11 Ulvsundavägen 146, P. O. Box 11069 Telefon: (08) 252 660, Telex: 1504 Telegr.-Adr.: Knuting Stockholm Zweigstelle: 40077 Göteborg-48 Ruskvädersgatan 10, P.O.Box 48019 Telefon: 031/53 04 60, Telex: 20955 Zweigstelle: 85231 Sundsvall, Köpmangatan 29 Telefon: 060 12 19 45
Schweiz Switzerland Suisse	SKAG-Steuerungen und Kupplungen AG. 8050 Zürich - Oerlikon, Postfach 636 Andreasstrasse 17, Telefon: (01) 50 11 50 Telegr.-Adr.: SKAG-Zürich
Spanien Spain Espagne	Industrias Subsidiarias de Aviación S.A. Poligono Industrial de Calonge, Apartado 250, Sevilla Telefon: 35 28 00, Telex: 72 113 ISA E Telegr.-Adr.: I.S.A., Sevilla
Südafrikanische Republik Republic of South Africa République d'Afrique du Sud	Trade Relations International (PTY) LTD Alrode/Alberton, Transvaal, Bosworth Street Postfach 4007, Telefon: 869-8216 Telex 43-0927, Telegr.-Adr. ZAFBURG Zweigstelle: Johannesburg, P. O. Box 2259
Südwestafrika South West-Africa Sud Ouest Africain	O. u. O. Electric and Engineering (PTY) Ltd. P. O. Box 5056, Kruppstr. 33 Windhoek, Telefon: 6650, Telex 56-465 WK
Syrien Syria Syrie	Messrs. Adeeb M. Sabbagh Motor Engineers u. Agents P. O. Box 743, Damascus, Telefon: 18 405 Telegr.-Adr.: AMS Damascus
Tschad Tchad Tchad	G. B. Ollivant (Congo) Ltd. Fort Lamy B. P. 712, Avenue du General de Gaulle
Türkei Turkey Turquie	Etablissements Archimidis S.A. Okcu Musa Caddesi 39/51, B. P. 832 Istanbul-Karaköy Telefon: 4474 60, Telex 22 585 Telegr.-Adr.: Archimidis Istanbul
Venezuela Venezuela Vénézuela	SERVEPESA - Servicio de Vehiculos Pesados S.A. Avenida Republica Dominicana Boleita Norte, Aptdo. 70687 Caracas, Telefon: 342 455 und 342 355 Telex: 21 136 (über Zico) Telegr.-Adr.: Servepesa
Zentralafrikanische Republik Central African Republic République Centrafricaine	Ersatzteile über Firma G.B. Ollivant (Congo) Ltd. Fort Lamy/Tschad beziehen Please purchase spare parts from Messrs. G. B. Ollivant (Congo) Ltd., Fort Lamy/Tchad Prière acheter pièces détachées par la maison G. B. Ollivant (Congo) Ltd., Fort Lamy/Tschad

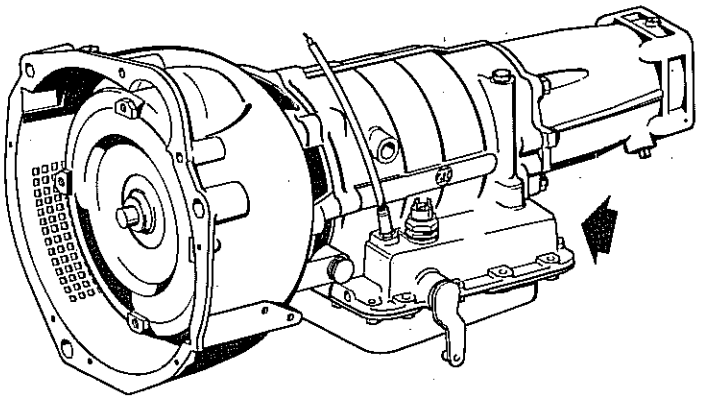

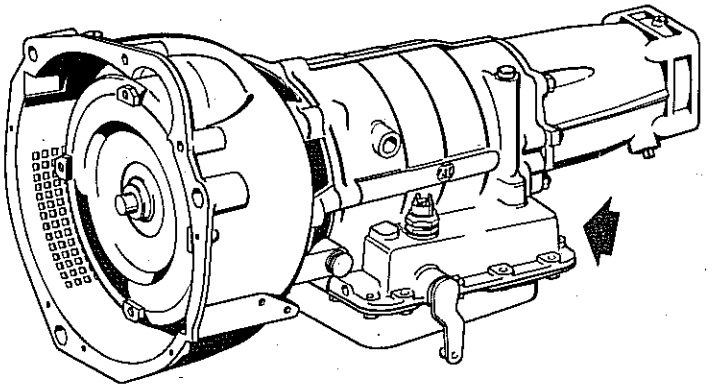

Wir bitten,
bei Ersatzteil-Bestellungen stets Getriebe-Typ und -Nummer anzugeben

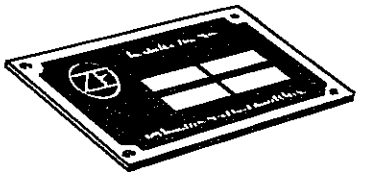

Orders for spare parts should always state the gear box type and number

Dans la commande de pièces de rechange donner toujours le type et le numéro de la boîte de vitesses

ERSATZTEIL-LISTE

Spare parts list

Liste des pièces de rechange

Tafel
Table 1
Planche

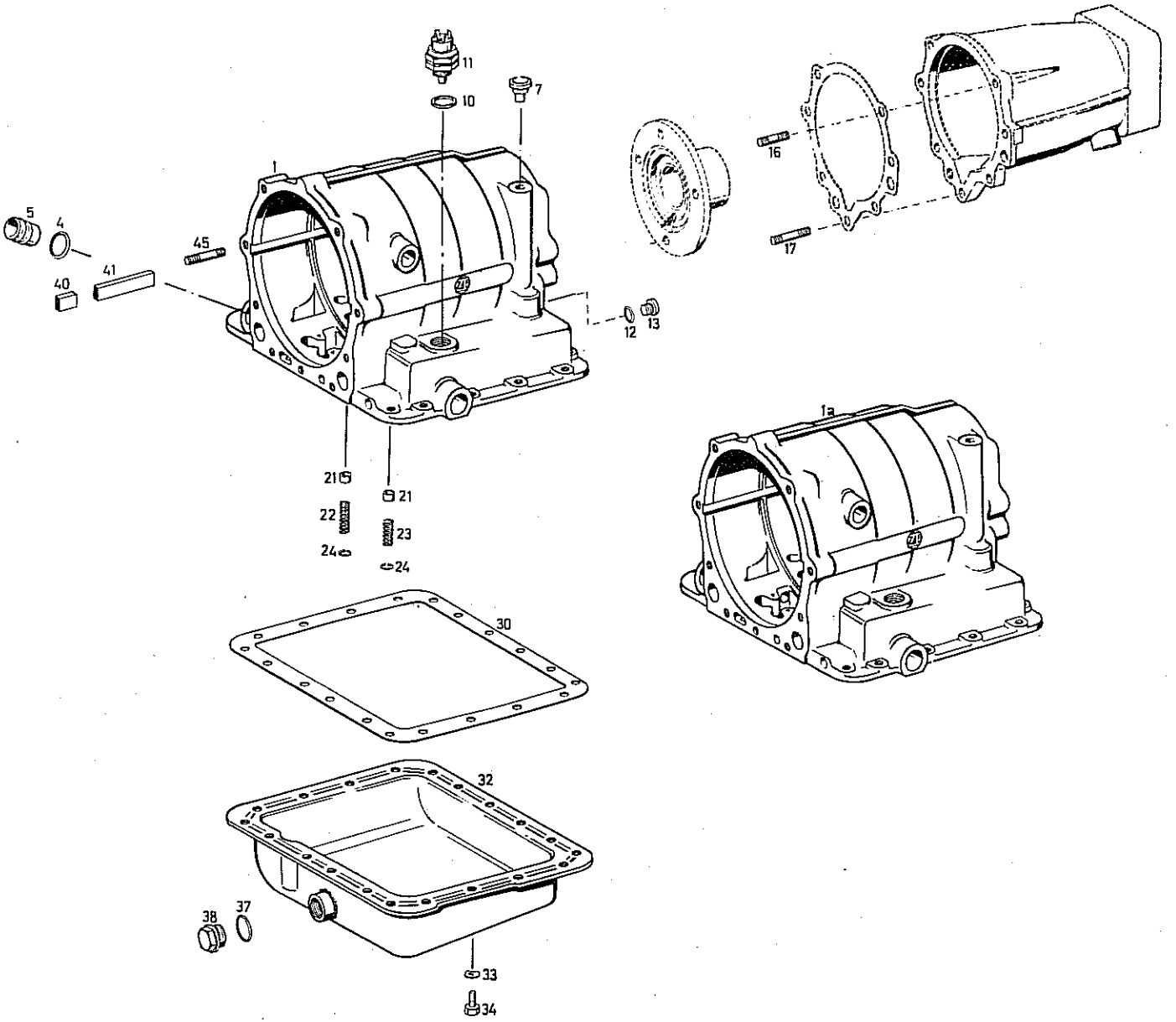

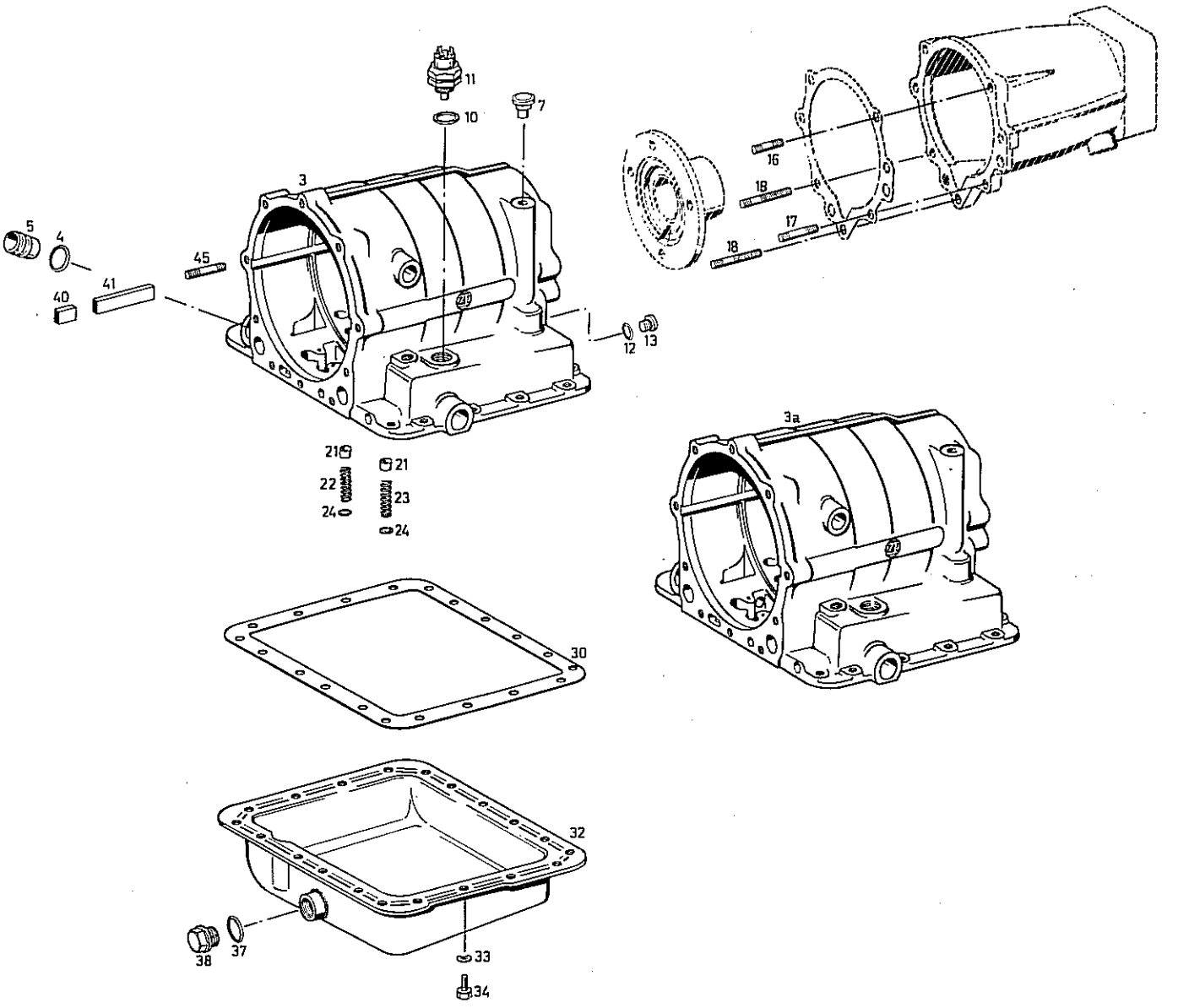
11
10
7
3
5
4
45
41
40
16
18
17
18
12
13
3a
21a
21
22
23
24
24
30
32
38
37
33
34

Tafel
Table 1
Planche

Getriebegehäuse
Gearbox housing
Carter

Bild Nr Fig No Fig No.	Teilnummer Part number No de pièce	Benennung	Description	Désignation	Stückzahl nach Ausführung / Quantity per model 1024 000 ... Nombre par modèle														
					alle all tous	024	029	032	033	038	041	052	055	062	063	080	082		
1	1024 201 009	Getriebegehäuse kpl.	Gearbox housing compl.	Carter compl.		1	1	1											
1a	1024 201 010	Getriebegehäuse kpl.	Gearbox housing compl.	Carter compl.					1										
3	1024 201 014	Getriebegehäuse kpl.	Gearbox housing compl.	Carter compl.						1	1	1	1	1		1			
3a	1024 201 016	Getriebegehäuse kpl.	Gearbox housing compl.	Carter compl.											1		1		
4	0634 306 204	Ring	Ring	Bague	1														
5	1024 301 020	Rohrstück	Pipe	Tube	1														
7	0501 300 915	Entlüfter	Breather	Reniflard	1														
10		Dichtring)	Sealing ring)	Bague - joint)															
	0730 150 160	S = 1,8 mm)	S = 1.8 mm)	ép. 1,8 mm)	1														
	0730 150 219	S = 1,6 mm)	S = 1.6 mm)	ép. 1,6 mm)	1														
	0730 150 161	S = 1,5 mm) nach	S = 1.5 mm) as	ép. 1,5 mm) selon	1														
	0730 150 220	S = 1,4 mm)	S = 1.4 mm)	ép. 1,4 mm) les	1														
	0730 150 162	S = 1,2 mm)	S = 1.2 mm)	ép. 1,2 mm)	1														
	0730 150 248	S = 1,0 mm) Bedarf	S = 1.0 mm) required	ép. 1,0 mm) besoins	1														
	0730 150 249	S = 0,8 mm)	S = 0.8 mm)	ép. 0,8 mm)	1														
	0730 150 302	S = 2,0 mm)	S = 2.0 mm)	ép. 2,0 mm)	1														
	0730 150 301	S = 2,1 mm)	S = 2.1 mm)	ép. 2,1 mm)	1														
11	0501 303 790	Anlaßsperr- und Rückfahrlichtschalter	Starter interlock and reversing light switch	Contacteur de verrouillage du démarreur et pour feux de marche AR	1														
12	0634 801 169	Dichtring	Sealing ring	Bague - joint	1														
13	0636 302 038	Verschlußschraube	Sealing plug	Bouchon fileté	1														
16	0636 604 037 0636 024 507	Stiftschraube oder Sechskantschraube	Stud or Hexagon bolt	Goujon prisonnier ou Vis à tête hexagonale	4														
17	0636 604 044	Stiftschraube	Stud	Goujon prisonnier		1	1	3	3	1	1	3	1	3	1				

1024 101 011/101 018/101 004/101 006/101 016/101 025

Getriebegehäuse
Gearbox housing
Carter

Tafel
Table 1
Planche

Bild Nr Fig No Fig No	Teilnummer Part number No de pièce	Benennung	Description	Désignation	Stückzahl nach Ausführung / Quantity per model / Nombre par modèle 1024 000 ...														
					alle all tous	024	029	032	033	038	041	052	055	062	063	080	082		
18	0736 610 033	Stiftschraube	Stud	Goujon prisonnier		2	2			2	2		2		2	3	3		
21	0734 317 003	Dichthülse	Sealing sleeve	Douille d'étanchéité	4														
22	0732 040 687	Druckfeder	Pressure spring	Ressort de pression	2														
23	0732 040 172	Druckfeder	Pressure spring	Ressort de pression	2														
24	0630 502 079	Sicherungsring	Circlip	Circlips	4														
30	1024 301 007	Dichtung	Gasket	Joint	1														
32	1024 201 013	Ölwanne kpl.	Oil sump compl.	Carter d'huile compl.	1														
33	0630 302 012	Federscheibe	Spring washer	Rondelle élastique	20														
34	0636 015 034	Sechskantschraube	Hexagon bolt	Vis à tête hexagonale	20														
37	0634 801 060	Dichtring	Sealing ring	Bague - joint	1														
38	0015 300 182	Verschlußschraube	Sealing plug	Bouchon fileté	1														
40	0731 501 036	Paßfeder	Feather key	Clavette	2														
41	0731 501 037	Paßfeder	Feather key	Clavette	2														
45	0636 604 041 oder 0636 025 031	Stiftschraube oder Sechskantschraube	Stud or Hexagon bolt	Goujon prisonnier ou Vis à tête hexagonale		9	9	9	9	10	10	10	10	10	10	10	10		

Tafel
Table 2
Planche

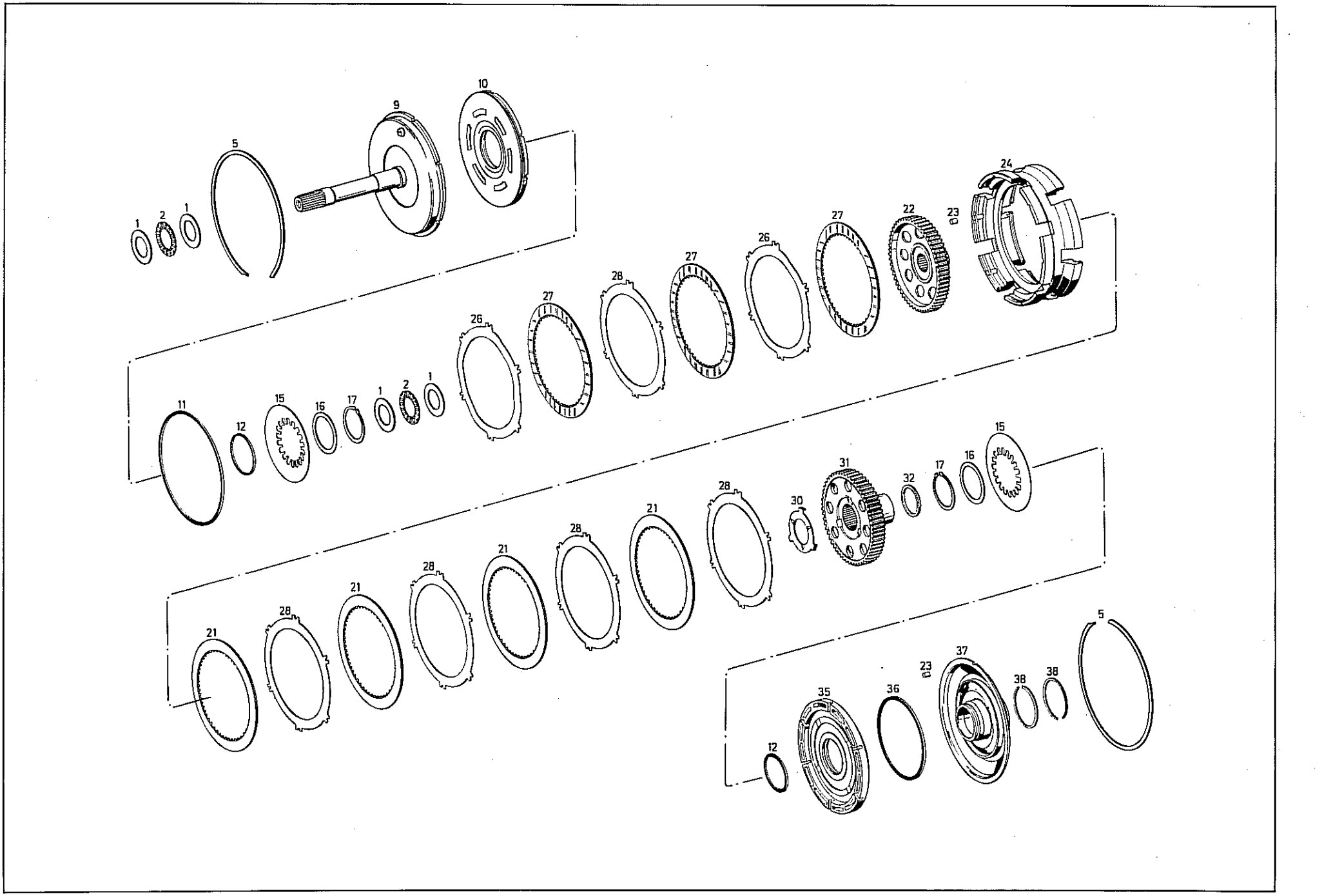

Antrieb
Input
Entrée

Tafel
Table 2
Planche

Bild Nr Fig No Fig No.	Teilnummer Part number No. de pièce	Benennung	Description	Désignation	Stückzahl nach Ausführung / Quantity per model 1024 000 ... Nombre par modèle													
					alle all tous	024	029	032	033	038	041	052	055	062	063			
1	0635 290 003	Axialscheibe	Ax. washer	Rondelle de butée axiale	4													
2	0635 900 016	Axial-Nadelkäfig	Axle needle cage	Cage à aiguilles pour roulement de butée axiale	2													
5	1024 302 034 1024 302 032	Sprengring) nach Bedarf S = 2,5 mm) S = 2,7 mm)	Snap ring) as required S = 2.5 mm) S = 2.7 mm)	Jonc d'arrêt) selon ép. 2,5 mm) les ép. 2,7 mm) besoins	2 2													
9	1024 202 021	Antriebswelle kpl.	Input shaft compl.	Arbre de commande compl.	1													
10	1024 302 006	Kolben	Piston	Piston	1													
11	0634 305 013	Rechteckring	Rectangular ring	Bague à section rectangulaire	1													
12	0634 305 004	Rechteckring	Rectangular ring	Bague à section rectangulaire	2													
15	1024 302 018	Tellerfeder	Plate spring	Rondelle Belleville	2													
16	0730 000 281	Zwischenscheibe	Intermediate washer	Rondelle intermédiaire	2													
17	0630 501 032	Sicherungsring	Circlip	Circlips	2													
21	1024 202 036	Belaglamelle	Clutch plate with lining	Disque à garniture		3	3	3	3	4	4	4	4	4	4			

1024 102 004/102 009

Tafel
Table 2
Planche

Antrieb
Input
Entrée

Bild Nr Fig No Fig No	Teilnummer Part number No de pièce	Benennung	Description	Désignation	Stückzahl nach Ausführung / Quantity per model / Nombre par modèle 1024 000 ...													
					alle all tous	024	029	032	033	038	041	052	055	062	063			
22	1024 302 008	Lamellenträger	Clutch plate carrier	Plateau porte-disques	1													
23	0635 470 057	Zylinderrolle	Cylindrical roller	Rouleau cylindrique	7													
24	1024 302 030	Kupplungskörper	Clutch body	Manchon d'accouplement	1													
26	1024 302 051	Außenlamelle	Outer clutch plate	Disque extérieur	2													
27	1024 202 022	Belaglamelle	Clutch plate with lining	Disque à garniture	3													
28	1024 302 050	Außenlamelle	Outer clutch plate	Disque extérieur		4	4	4	4	5	5	5	5	5	5			
30	0730 150 294	Anlaufscheibe	Thrust washer	Rondelle de butée	1													
31	1024 302 052	Lamellenträger	Clutch plate carrier	Plateau porte-disques	1													
32		Distanzring)	Distance ring)	Bague entretoise)														
	0730 060 346	S = 4,5 mm)	S = 4.5 mm)	ép. 4,5 mm)	1													
	0730 060 347	S = 4,4 mm)	S = 4.4 mm)	ép. 4,4 mm)	1													
	0730 060 348	S = 4,3 mm) nach	S = 4.3 mm) as	ép. 4,3 mm) selon	1													
	0730 060 349	S = 4,2 mm)	S = 4.2 mm)	ép. 4,2 mm)	1													
	0730 060 350	S = 4,1 mm) Be-	S = 4.1 mm) re-	ép. 4,1 mm) les	1													
	0730 060 351	S = 4,0 mm)	S = 4.0 mm)	ép. 4,0 mm)	1													
	0730 061 196	S = 3,9 mm)	S = 3.9 mm)	ép. 3,9 mm)	1													
	0730 061 197	S = 3,8 mm) darf	S = 3.8 mm) quired	ép. 3,8 mm) besoins	1													
	0730 061 198	S = 3,7 mm)	S = 3.7 mm)	ép. 3,7 mm)	1													
	0730 061 199	S = 3,6 mm)	S = 3.6 mm)	ép. 3,6 mm)	1													
	0730 061 200	S = 3,5 mm)	S = 3.5 mm)	ép. 3,5 mm)	1													
35	1024 302 007	Kolben	Piston	Piston		1	1	1	1									

Antrieb
Input
Entrée

Tafel
Table 2
Planche

Bild Nr Fig No Fig No.	Teilnummer Part number No de pièce	Benennung	Description	Désignation	Stückzahl nach Ausführung / Quantity per model Nombre par modèle 1024 000 ...														
					alle all tous	024	029	032	033	038	041	052	055	062	063				
	1024 302 033	Kolben	Piston	Piston						1	1	1	1	1	1				
36	0634 305 051	Rechteckring	Resctangular ring	Bague à section rectangulaire	1														
37	1024 202 013	Kupplungsnabe kpl.	Coupling flange compl.	Moyeu d'accouplement compl.	1														
38	0734 401 037	Dichtring	Sealing ring	Bague - joint	2														

Tafel
Table 2a
Planche

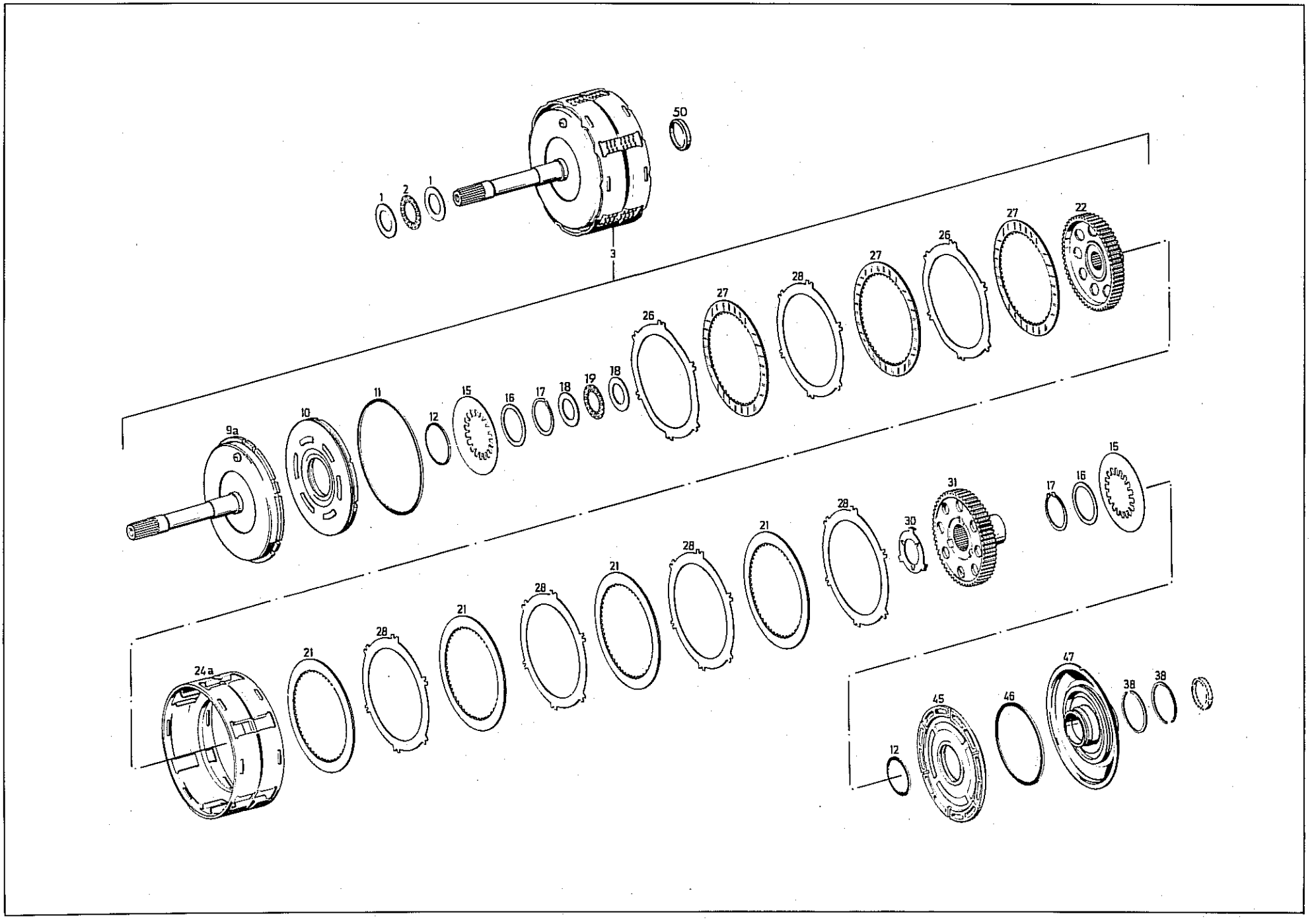

Antrieb
Input
Entrée

Tafel
Table 2a
Planche

Bild Nr Fig No Fig No	Teilnummer Part number No de pièce	Benennung	Description	Désignation	Stückzahl nach Ausführung / Quantity per model 1024 000 ... Nombre par modèle alle all tous	080	082
1	0635 290 003	Axialscheibe	Ax. washer	Rondelle de butée axiale	2		
2	0635 900 016	Axial-Nadelkäfig	Axle needle cage	Cage à aiguilles pour roulement de butée axial	1		
3	1024 202 033	Antriebswelle mit Kupplung A und B kpl.	Input shaft with clutch A and B compl.	Arbre de commande avec accouplement A et B compl.	1		
9a	1024 202 023	Antriebswelle kpl.	Input shaft compl.	Arbre de commande compl.	1		
10	1024 302 006	Kolben	Piston	Piston	1		
11	0634 305 013	Rechteckring	Rectangular ring	Bague à section rectangulaire	1		
12	0634 305 004	Rechteckring	Rectangular ring	Bague à section rectangulaire	2		
15	1024 302 018	Tellerfeder	Diaphragm spring	Rondelle Belleville	2		
16	0730 000 281	Zwischenscheibe	Intermediate washer	Rondelle intermédiaire	2		
17	0630 501 032	Sicherungsring	Circlip	Circlips	2		
18	0635 290 003	Axialscheibe	Ax. washer	Rondelle de butée axiale	2		
19	0635 900 016	Axial-Nadelkäfig	Axle needle cage	Cage à aiguilles pour roulement de butée axial	1		

Tafel
Table 2a
Planche

Antrieb
Input
Entrée

Bild Nr Fig No Fig No	Teilnummer Part number No de pièce	Benennung	Description	Désignation	Stückzahl nach Ausführung / Quantity per model / Nombre par modèle 1024 000 ...		
					alle all tous	080	082
21	1024 202 036	Belaglamelle	Clutch plate with lining	Disque à garniture	4		
22	1024 302 008	Lamellenträger	Clutch plate carrier	Plateau porte-disques	1		
24a	1024 202 025	Kupplungskörper	Clutch body	Manchon d'accouplement compl.	1		
26	1024 302 051	Außenlamelle	Outer clutch plate	Disque extérieur	2		
27	1024 202 022	Belaglamelle	Clutch plate with lining	Disque à garniture	3		
28	1024 302 050	Außenlamelle	Outer clutch plate	Disque extérieur	5		
30	0730 150 294	Anlaufscheibe	Thrust washer	Rondelle de butée	1		
31	1024 302 052	Lamellenträger	Clutch plate carrier	Plateau porte-disques	1		
38	0734 401 037	Dichtring	Sealing ring	Bague - joint	2		
45	1024 302 053	Kolben	Piston	Piston	1		
46	0634 305 069	Rechteckring	Rectangular ring	Bague à section rectangulaire	1		
47	1024 202 027	Kupplungsnabe kpl.	Clutch hub compl.	Moyeu d'accouplement compl.	1		

Bild Nr Fig No Fig No	Teilnummer Part number No de pièce	Benennung	Description	Désignation	Stückzahl nach Ausführung / Quantity per model Nombre par modèle 1024 000 ...		
					alle all tous	080	082
50		Distanzring)	Distance ring)	Bague entretoise)			
	0730 060 346	S = 4,5 mm)	S = 4.5 mm)	ép. 4,5 mm)	1		
	0730 060 347	S = 4,4 mm)	S = 4.4 mm)	ép. 4,4 mm)	1		
	0730 060 348	S = 4,3 mm) nach	S = 4.3 mm)	ép. 4,3 mm) selon	1		
	0730 060 349	S = 4,2 mm)	S = 4.2 mm) as	ép. 4,2 mm)	1		
	0730 060 350	S = 4,1 mm) Be-	S = 4.1 mm)	ép. 4,1 mm) les	1		
	0730 060 351	S = 4,0 mm)	S = 4.0 mm)	ép. 4,0 mm)	1		
	0730 061 196	S = 3,9 mm)	S = 3.9 mm) required	ép. 3,9 mm)	1		
	0730 061 197	S = 3,8 mm) darf	S = 3.8 mm)	ép. 3,8 mm) besoins	1		
	0730 061 198	S = 3,7 mm)	S = 3.7 mm)	ép. 3,7 mm)	1		
	0730 061 199	S = 3,6 mm)	S = 3.6 mm)	ép. 3,6 mm)	1		
	0730 061 200	S = 3,5 mm)	S = 3.5 mm)	ép. 3,5 mm)	1		

Tafel
Table 3
Planche

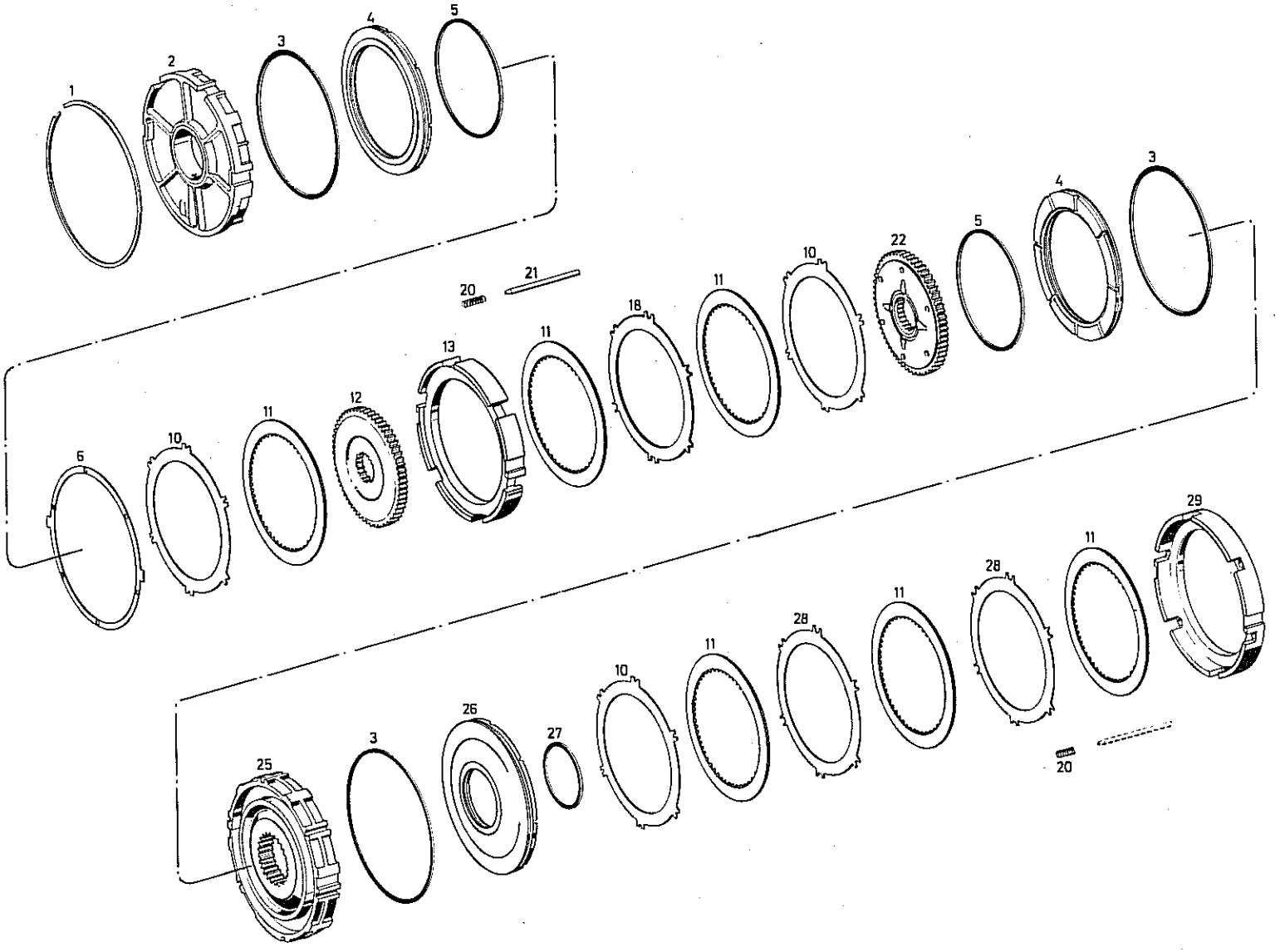

Kupplung 2. u. 1. Gg.
Clutch 2nd and 1st speed
Embrayage pour 2ème et 1ère vitesses

Tafel
Table 3
Planche

Bild Nr. Fig. No Fig. No.	Teilnummer Part number No. de pièce	Benennung	Description	Désignation	Stückzahl nach Ausführung / Quantity per model Nombre par modèle												
					alle all tous	024	029	032	033	038	041	052	055	062	063	080	082
1	0730 503 057	Sprengring	Snap ring	Jonc d'arrêt	1												
2	1024 231 003	Zentrierplatte kpl.	Centering plate compl.	Plaque de centrage compl.	1												
3	0634 305 013	Rechteckring	Rectangular ring	Bague à section rectangulaire	3												
4	1024 331 006	Kolben	Piston	Piston	2												
5	0634 305 011	Rechteckring	Rectangular ring	Bague à section rectangulaire	2												
6		Distanzscheibe) nach	Distance washer) as	Rondelle entretoise) selon													
	1024 331 010	S = 1,5 mm) Be-	S = 1.5 mm)	ép. 1,5 mm)	1												
	1024 331 011	S = 1,2 mm)	S = 1.2 mm) re-	ép. 1,2 mm) les	1												
	1024 331 012	S = 1,0 mm)	S = 1.0 mm)	ép. 1,0 mm)	1												
	1024 331 013	S = 0,8 mm) darf	S = 0.8 mm) quired	ép. 0,8 mm) besoins	1												
10	1024 302 050	Außenlamelle	Outer clutch plate	Disque extérieur	3												
11	1024 202 036	Belaglamelle	Clutch plate with lining	Disque à garniture		5	5	5	5	6	6	6	6	6	6	6	6
12	1024 331 022	Lamellenträger	Clutch plate carrier	Plateau porte-disques	1												

1024 131 001/131 002/131 010/117 002/117 010

Tafel
Table 3
Planche

Kupplung 2. u. 1. Gg.
Clutch 2nd and 1st speed
Embrayage pour 2ème et 1ère vitesses

Bild Nr Fig No Fig No	Teilnummer Part number No de pièce	Benennung	Description	Désignation	Stückzahl nach Ausführung / Quantity per model Nombre par modèle 1024 000 ...													
					alle all tous	024	029	032	033	038	041	052	055	062	063	080	082	
13	1024 331 004	Außenlamellenträger	Outer clutch plate carrier	Plateau porte-disques pour disques extérieurs		1	1	1	1									
	1024 331 020	Außenlamellenträger	Outer clutch plate carrier	Plateau porte-disques pour disques extérieurs						1	1	1	1	1	1	1	1	
18	1024 302 062	Außenlamelle	Outer clutch plate	Disque extérieur						1	1	1	1	1	1	1	1	
20	0732 040 808	Druckfeder	Pressure spring	Ressort de pression	12													
21	1024 331 008	Führungsstift	Guide pin	Axe de positionnement	6													
22	1024 231 002	Freilauf kpl.	Free wheel compl.	Roue libre compl.		1	1	1	1									
	1024 231 004	Freilauf kpl.	Free wheel compl.	Roue libre compl.						1	1	1	1	1	1	1	1	
25	1024 317 004	Zylinder	Cylinder	Cylindre	1													
26	1024 317 002	Kolben	Piston	Piston	1													
27	0634 305 006	Rechteckring	Rectangular ring	Bague à section rectangulaire	1													

Bild Nr. Fig No. Fig No.	Teilnummer Part number No. de pièce	Benennung	Description	Désignation	Stückzahl nach Ausführung / Quantity per model / Nombre par modèle 1024 000 ...														
					alle all tous	024	029	032	033	038	041	052	055	062	063	080	082		
28	1024 302 063	Außenlamelle	Outer clutch plate	Disque extérieur	2														
29	1024 317 009	Außenlamellenträger	Outer clutch plate carrier	Plateau porte-disques pour disques extérieurs	1														

Tafel
Table 4
Planche

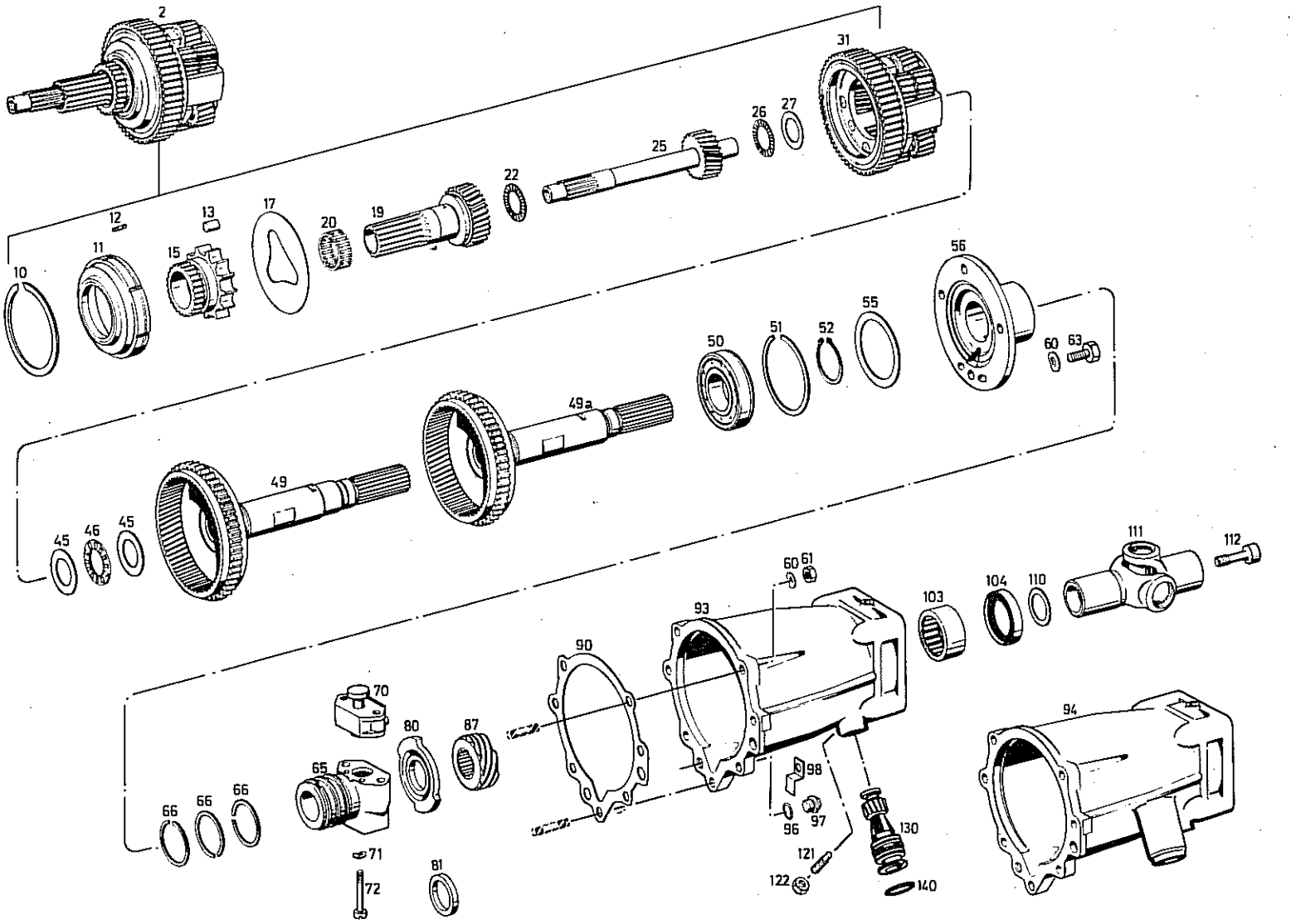

Bild Nr Fig No Fig No.	Teilnummer Part number No. de pièce	Benennung	Description	Désignation	Stückzahl nach Ausführung / Quantity per model / Nombre par modèle 1024 000 ...													
					alle all tous	024	029	032	033	038	041	052	055	062	063	080	082	
2	1024 232 028	Planetenträger kpl.	Planetary gear carrier compl.	Support de train planétaire compl.	1													
10	0630 513 114	Sprengring	Snap ring	Jonc d'arrêt	1													
11	1024 232 016	Freilaufaußenring kpl.	Free wheel outer ring compl.	Bague extérieure de roue libre compl.	1													
12	0631 331 013	Spiralstift	Spiral pin	Goujon en hélice	6													
13	0735 470 009	Rolle	Roller	Rouleau	15													
15	1024 332 085	Freilaufinnenring	Free wheel inner ring	Bague intérieure de roue libre	1													
17		Anlaufscheibe)nach	Thrust washer) as-	Rondelle de butée) selon														
	1024 332 081	S = 2,3 mm)	S = 2.3 mm)	ép. 2,3 mm)	1													
	1024 332 082	S = 2,2 mm)Be-	S = 2.2 mm)re-	ép. 2,2 mm) les	1													
	1024 332 083	S = 2,1 mm)	S = 2.1 mm)	ép. 2,1 mm)	1													
	1024 332 084	S = 2,0 mm)darf	S = 2.0 mm) quired	ép. 2,0 mm) besoins	1													
19	1024 232 026	Zwischenwelle kpl.	Intermediate shaft compl.	Arbre intermédiaire compl.	1													
20	0635 300 124	Nadelkäfig	Needle cage	Cage à aiguilles	1													
22	0635 900 015	Axialnadelkäfig	Axle needle cage	Cage à aiguilles pour roulement de butée	1													
25	1024 332 097	Sonnenrad Z = 25	Sunwheel Th 25	Roue planétaire, 25 dents	1													
26	0735 320 240	Axialnadellager	Axle needle bearing	Cage à aiguilles axiale	1													

1024 132 009/132 020/114 007/114 020/133 006/133 009/125 007/125 013/125 021/108 005/108 006/108 021

Tafel
Table 4
Planche

Planetengetriebe - Fliehkraftregler - Getriebedeckel - Tachometerantrieb
Planetary gear - centrifugal governor - gear housing cover - speedometer drive
Train d'engrenages planétaires - régulateur centrifuge - couvercle de carter - prise de tachymètre

Bild Nr Fig No Fig No.	Teilnummer Part number No de pièce	Benennung	Description	Désignation	Stückzahl nach Ausführung / Quantity per model 1024 000 ... Nombre par modèle alle all tous	024	029	032	033	038	041	052	055	062	063	080	082			
27	0730 001 352	AX-Scheibe	AX-washer	Rondelle AX	1															
31	1024 232 902	Planetenträger mit Planetenrad-Satz kpl.	Planetary carrier with epicyclic gear compl.	Support avec train planétaire compl.	1															
45	0635 290 003	AX-Scheibe	AX-washer	Rondelle AX	2															
46	0635 900 016	Axialnadelkäfig	Axle needle cage	Cage à aiguilles pour roulement de butée	1															
49	1024 214 026	Abtriebswelle kpl.	Output shaft compl.	Arbre de sortie compl.		1	1			1	1									
		wird ersetzt durch:	is replaced by:	remplacé par:																
49a	1024 214 041	Abtriebswelle kpl.	Output shaft compl.	Arbre de sortie compl.				1	1			1	1	1	1	1	1			
50	0635 332 028	Kugellager	Ball bearing	Roulement à billes	1															
51	0630 503 008	Sprengring	Snap ring	Jonc d'arrêt	1															
52	0630 531 043	Sicherungsring	Circlip	Circlips	1															
55	0630 000 091 0630 000 059	P-Scheibe) nach S = 0,1 mm) Scheibe) S = 0,3 mm) Bedarf	Shim) as S = 0.1 mm) Shim) S = 0.3 mm) required	Rondelle) selon ép. 0,1 mm) Rondelle) ép. 0,3 mm) les besoins	1 1															
56	1024 314 066	Lagerflansch	Bearing flange	Bride de palier	1															

Bild Nr. / Fig No. / Fig No.	Teilnummer / Part number / No. de pièce	Benennung	Description	Désignation	Stückzahl nach Ausführung / Quantity per model / Nombre par modèle 1024 000 ...														
					alle / all / tous	024	029	032	033	038	041	052	055	062	063	080	082		
60	0630 302 016	Federscheibe	Spring washer	Rondelle élastique	3/10														
61	0637 006 018	Sechskantmutter	Hexagon nut	Ecrou hexagonal	3/7														
63	0636 015 073	Sechskantschraube	Hexagon bolt	Vis à tête hexagonale	3														
65	1024 233 902	Reglernabe mit Rechteckring kpl.	Governor hub with rectangular ring compl.	Moyeu de réglage avec bague à section rectangulaire compl.	1														
66	0634 402 103	Rechteckring	Rectangular ring	Bague à section rectangulaire	3														
70	1024 233 912	Fliehkraftregler kpl.	Centrifugal governor compl.	Régulateur centrifuge compl.		1	1	1	1										
	1024 233 913	Fliehkraftregler kpl.	Centrifugal governor compl.	Régulateur centrifuge compl.						1	1	1	1	1	1	1	1		
71	0630 302 012	Federscheibe	Spring washer	Rondelle élastique	2														
72	0636 404 206	Zylinderschraube	Cylindrical screw	Vis à tête cylindrique	2														
80	1024 314 096	Zählerscheibe	Washer	Disque à cames								1		1					
81	0730 001 849	Distanzring	Distance ring	Bague entretoise		1	1	1	1	1	1		1		1	1	1		
87	1024 314 056	Tachoschnecke	Speedometer worm	Vis sans fin de tachymètre	1														
90	1024 325 004	Dichtung	Gasket	Joint	1														
93	1024 325 020	Getriebeverlängerung	Elongated gearbox housing	Rallonge pour carter		1	1	1	1	1	1		1		1	1	1		

Tafel
Table 4
Planche

Planetengetriebe - Fliehkraftregler - Getriebedeckel - Tachometerantrieb
Planetary gear - centrifugal governor - gear housing cover - speedometer drive
Train d'engrenages planétaires - régulateur centrifuge - couvercle de carter - prise de tachymètre

Bild-Nr. Fig. No. Fig. No.	Teilnummer Part number No. de pièce	Benennung	Description	Désignation	Stückzahl nach Ausführung Quantity per model Nombre par modèle 1024 000 ...													
					alle all tous	024	029	032	033	038	041	052	055	062	063	080	082	
94	1024 325 034	Getriebeverlängerung	Elongated gearbox housing	Rallonge pour carter								1		1				
96	0634 801 169	Dichtring	Sealing ring	Bague - joint	1													
97	0636 302 038	Verschlußschraube	Sealing plug	Bouchon fileté	1													
98	1024 325 015	Abdeckblech	Cover plate	Couvercle en tôle	1													
103	1024 314 103	Nadellager	Needle bearing	Roulement à aiguilles	1													
104	1024 325 021	W- Dichtring	Shaft sealing ring	Joint d'arrêt d'huile radial	1													
110	1024 314 115	Scheibe	Washer	Rondelle	1													
111	1024 214 033	Gelenk kpl.	Joint compl.	Joint de cardan compl.	1													
112	1024 314 058	Schraube	Screw	Vis	1													
121	1024 308 039	Arretierschraube	Stop screw	Vis de blocage	1													
122	1024 308 041	Sechskantmutter	Hexagon nut	Ecrou hexagonal	1													
130	1024 208 004	Tachoantrieb kpl.	Speedometer drive	Prise de tachymètre		1		1	1	1		1	1	1	1	1	1	

Bild-Nr. Fig. No. Fig. No.	Teilnummer Part number No. de pièce	Benennung	Description	Désignation	Stückzahl nach Ausführung Quantity per model 1024 000 ... Nombre par modèle														
					alle all tous	024	029	032	033	038	041	052	055	062	063	080	082		
	1024 208 005	Tachoantrieb kpl.	Speedometer drive	Prise de tachymètre			1				1								
140	1024 308 026	Dichtring	Sealing ring	Joint torique	1														

Tafel
Table 5
Planche

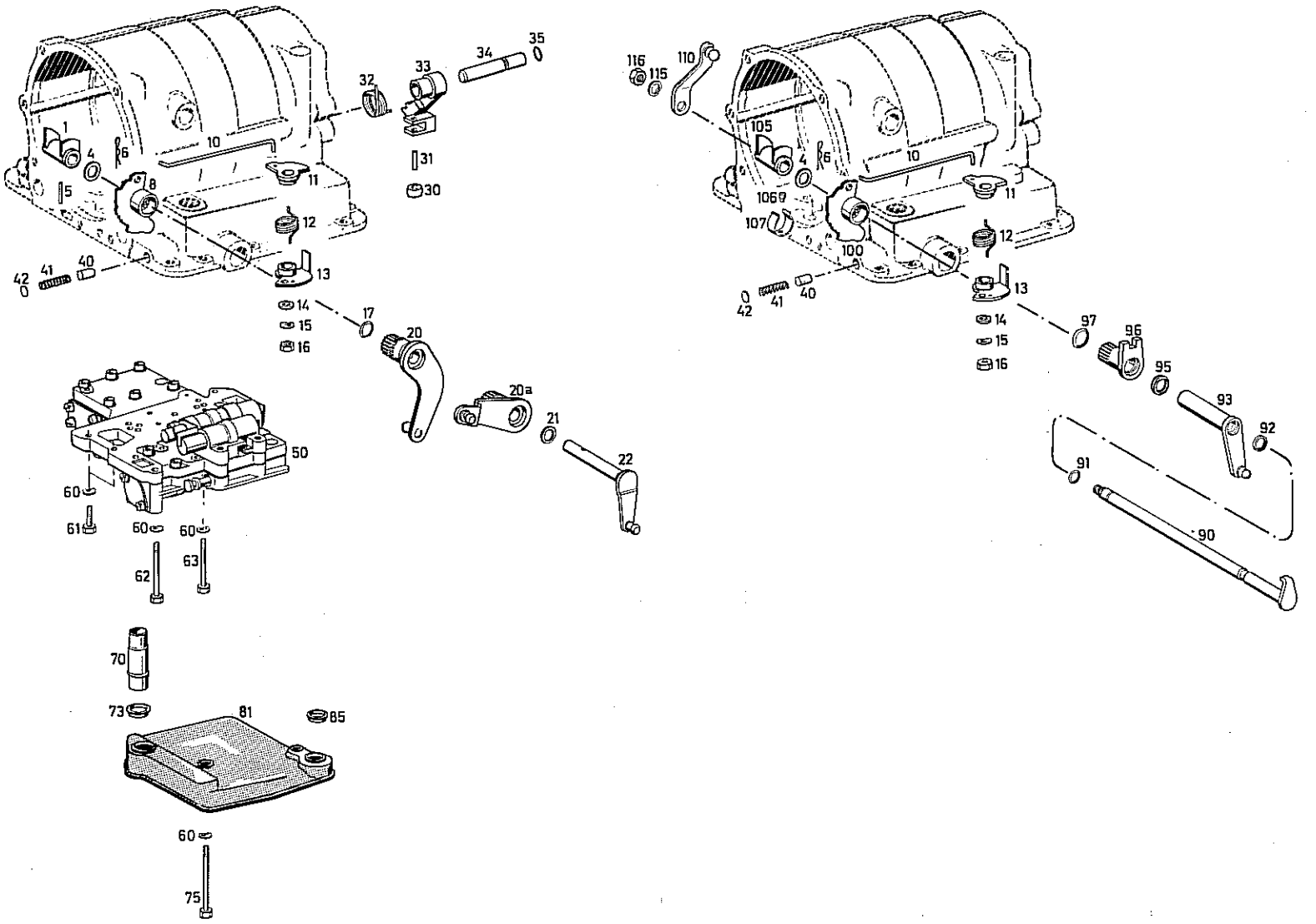

Schaltung - Parksperre - Schaltgerät - Filter für Links- und Rechtslenker (bei 5 Schaltstellungen) — Tafel
Selector mechanism - parking lock - control unit - filter for left- and right hand steering (for 5 gear change positions) — Table 5
Passage des vitesses - verrouillage pour stationnement - appareil pour commande du passage des vitesses - filtre pour conduite à gauche et à droite (pour 5 positions) — Planche

Bild Nr Fig No Fig No	Teilnummer Part number No de pièce	Benennung	Description	Désignation	Stückzahl nach Ausführung / Quantity per model 1024 000 ... / Nombre par modèle alle all tous	024	029	032	033
1	1024 206 031	Nocken kpl.	Cam compl.	Came compl.		1	1	1	
4		Ausgleichscheibe) nach	Shim) as	Rondelle) selon					
	5024 306 036	S = 0,3 mm) Be-	S = 0.3 mm)	ép. 0,3 mm) les	1				
	5024 306 037	S = 0,5 mm)	S = 0.5 mm) required	ép. 0,5 mm)	1				
	5024 306 038	S = 1,0 mm) darf	S = 1.0 mm)	ép. 1,0 mm) besoins	1				
5	0631 329 015	Spannhülse	Tensional tube	Goupille élastique		1	1	1	
6	1024 306 091	Klemmfeder	Clip spring	Ressort de serrage	2				
8	1024 206 033	Klinke kpl.	Pawl compl.	Cliquet compl.		1	1	1	
10	1024 306 099	Verbindungsstange	Connecting rod	Tige d'assemblage	1				
11	1024 206 001	Nocken kpl.	Cam compl.	Came compl.	1				
12	1024 306 014	Schenkelfeder	Leg spring	Ressort	1				
13	1024 206 002	Winkelhebel	Angle lever	Levier coudé	1				
14	0630 010 004	Scheibe	Washer	Rondelle	1				
15	0630 302 012	Federscheibe	Spring washer	Rondelle élastique	1				
16	0637 006 015	Sechskantmutter	Hexagon nut	Ecrou hexagonal	1				
17	0634 306 193	O-Ring	O-ring	Joint torique		1	1	1	
20	1024 206 065	Gangwählhebel kpl.	Gear change selector lever compl.	Levier sélecteur des vitesses compl.		1	1		
20a	1024 206 073	Gangwählhebel kpl.	Gear change selector lever compl.	Levier sélecteur des vitesses compl.				1	
21	0734 310 053	W-Dichtring	Shaft sealing ring	Joint d'arrêt d'huile radial		1	1	1	

1024 106 006/106 008/106 014/123 008/124 004/134 002

Tafel — Schaltung - Parksperre - Schaltgerät - Filter für Links- und Rechtslenker (bei 5 Schaltstellungen)
Table 5 — Selector mechanism - parking lock - control unit - filter for left- and right hand steering (for 5 gear change positions)
Planche — Passage des vitesses - verrouillage pour stationnement - appareil pour commande du passage des vitesses - filtre pour conduite à gauche et à droite (pour 5 positions)

Bild Nr Fig No Fig No	Teilnummer Part number No de pièce	Benennung	Description	Désignation	Stückzahl nach Ausführung / Quantity per model / Nombre par modèle 1024 000 ...															
					alle all tous	024	029	032	033											
22	1024 206 066	Gashebel	Accelerater lever	Levier d'accélérateur		1	1	1												
30	1024 324 005	Rolle	Roller	Rouleau	1															
31	0631 110 026	Nietstift	Rivet pin	Rivet	1															
32	1024 324 003	Schenkelfeder	Leg spring	Ressort	1															
33	1024 324 010	Klinke	Pawl	Cliquet	1															
34	1024 324 008	Bolzen	Pin	Axe	1															
35	0634 306 003	O-ring	O-ring	Joint torique	1															
40	0731 208 005	Rastenbolzen	Detent peg	Axe de verrouillage	1															
41	1203 304 226	Feder	Spring	Ressort	1															
42	0730 362 062	Scheibe	Washer	Rondelle	1															
50	1024 123 008	Schaltgerät kpl.	Selector unit compl.	Appareil de commande du passage des vitesses compl.	1															
60	0630 302 012	Federscheibe	Spring washer	Rondelle élastique	11															
61	0636 015 049	Sechskantschraube	Hexagon bolt	Vis à tête hexagonale	5															
62	0636 010 042	Sechskantschraube	Hexagon bolt	Vis à tête hexagonale	1															
63	0636 010 317	Sechskantschraube	Hexagon bolt	Vis à tête hexagonale	5															
70	1024 323 104	Rohrstück	Pipe	Tube	1															
73	0734 307 058	Dichtring	Sealing ring	Bague - joint	1															

Schaltung - Parksperre - Schaltgerät - Filter für Links- und Rechtslenker (bei 5 Schaltstellungen) Tafel
Selector mechanism - parking lock - control unit - filter for left- and right hand steering (for 5 gear change positions) Table 5
Passage des vitesses - verrouillage pour stationnement - appareil pour commande du passage des vitesses - filtre pour conduite à gauche et à droite (pour 5 positions) Planche

Bild Nr. Fig No. Fig No.	Teilnummer Part number No de pièce	Benennung	Description	Désignation	Stückzahl nach Ausführung / Quantity per model / Nombre par modèle 1024 000 ...				
					alle all tous	024	029	032	033
75	0636 010 046	Sechskantschraube	Hexagon bolt	Vis à tête hexagonale	1				
81	1024 223 019	Siebfilter kpl.	Screen filter compl.	Filtre à tamis compl.	1				
85	0734 307 059	Dichtring	Sealing ring	Bague - joint	1				
90	1024 206 048	Welle kpl.	Shaft compl.	Arbre compl.					1
91	0634 316 353	O-Ring	O-ring	Joint torique					1
92	0734 310 079	Dichtring	Sealing ring	Bague - joint					1
93	1024 206 049	Gashebel kpl.	Accelerater lever compl.	Levier d'accélérateur compl.					1
95	0634 310 052	W-Dichtring	Shaft sealing ring	Joint d'arrêt d'huile radial					1
96	1024 206 046	Hohlwelle kpl.	Hollow shaft compl.	Arbre tubulaire compl.					1
97	0634 313 160	O-Ring	O-ring	Joint torique					1
100	1024 206 042	Klinke kpl.	Pawl compl.	Cliquet compl.					1
105	1024 206 041	Nocken kpl.	Cam compl.	Came compl.					1
106	1024 306 057	Führungsbolzen	Guide pin	Axe de guidage					1
107	1024 306 056	Blattfeder	Spring	Ressort à lame					1
110	1024 206 038	Gangwählhebel kpl.	Gear selector lever compl.	Levier sélecteur des vitesses compl.					1
115	0630 302 016	Federscheibe	Spring washer	Rondelle élastique					1
116	0637 006 018	Sechskantmutter	Hexagon nut	Ecrou hexagonal					1

Tafel
Table 5a
Planche

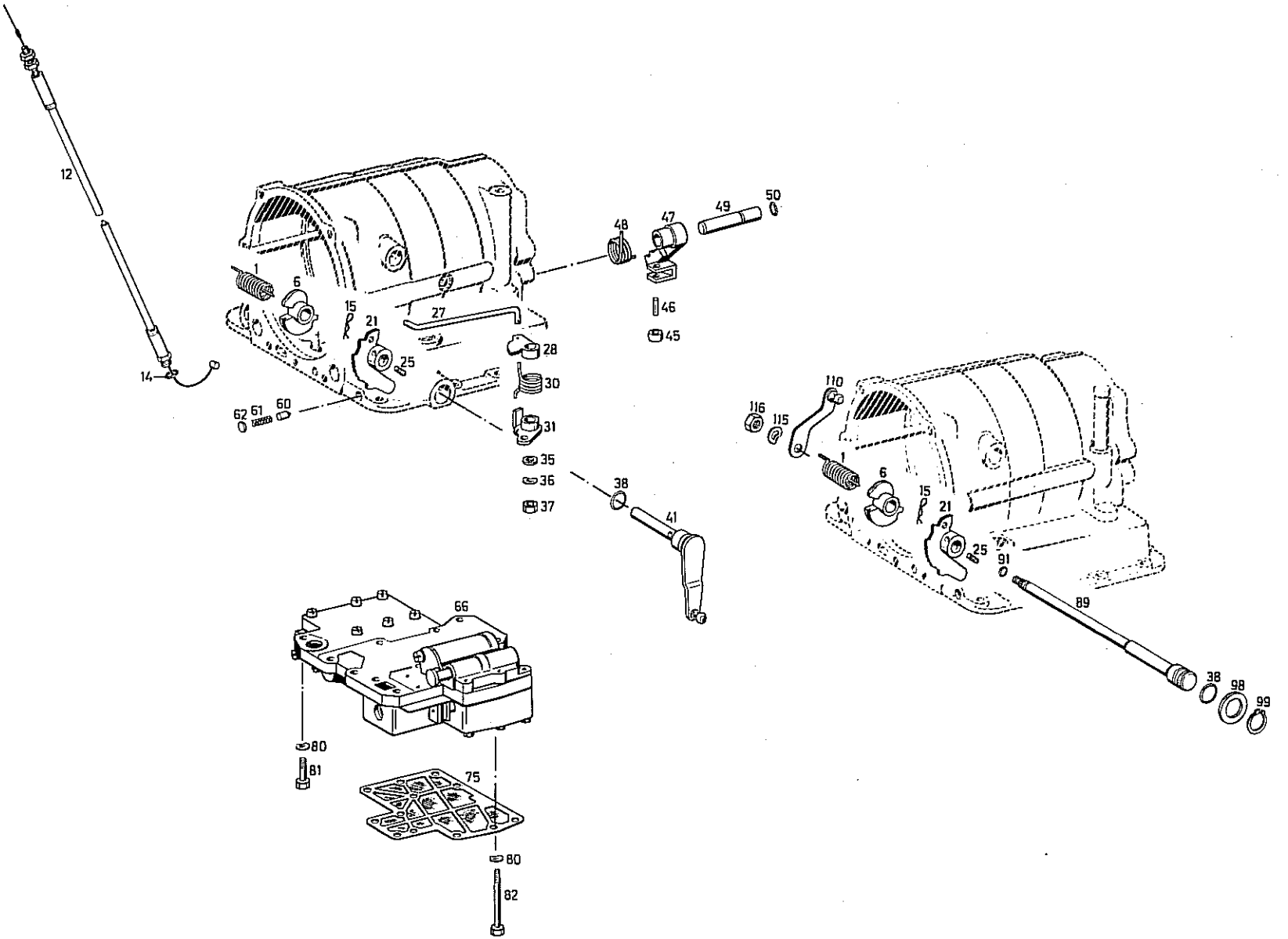

Schaltung - Parksperre - Schaltgerät (bei 6 Schaltstellungen)
Selector mechanism - parking lock - control unit (for 6 gear change positions)
Passage des vitesses - verrouillage pour stationnement - appareil pour commande du passage des vitesses (pour 6 positions)

Tafel
Table 5a
Planche

Bild Nr. Fig No. Fig No.	Teilnummer Part number No de pièce	Benennung	Description	Désignation	Stückzahl nach Ausführung / Quantity per model Nombre par modèle 1024 000 ...													
					alle all tous	038	041	052	055	062	063	080	082					
1	0732 010 055	Schenkelfeder	Leg spring	Ressort	1													
6	1024 306 088	Gasnocken	Accelerater cam	Came d'accélérateur	1													
12	1024 206 054	Gaskabelzug	Accelerater cable	Câble d'accélérateur				1		1								
	1024 206 078	Gaskabelzug	Accelerater cable	Câble d'accélérateur		1	1		1		1	1	1					
14	0634 801 212	Dichtring	Sealing ring	Bague - joint	1													
15	1024 306 091	Klemmfeder	Clip spring	Ressort de serrage	2													
21	1024 306 085	Klinke	Pawl	Cliquet	1													
25	0631 330 056	Spannhülse	Tensional tube	Goupille élastique	1													
27	1024 306 099	Verbindungsstange	Connecting rod	Tige d'assemblage	1													
28	1024 306 083	Nocken	Cam	Came	1													
30	0732 010 035	Schenkelfeder	Leg spring	Ressort	1													
31	1024 206 060	Winkelhebel kpl.	Angle lever compl.	Levier coudé compl.	1													
35	0630 010 004	Scheibe	Washer	Rondelle	1													
36	0630 302 012	Federscheibe	Spring washer	Rondelle élastique	1													

1024 106 011/106 022/106 023/106 033/106 034/124 006/123 016 /123 019/123 025/134 004

Tafel
Table 5a
Planche

Schaltung - Parksperre - Schaltgerät (bei 6 Schaltstellungen)
Selector mechanism - parking lock - control unit (for 6 gear change positions)
Passage des vitesses - verrouillage pour stationnement - appareil pour commande du passage des vitesses (pour 6 positions)

Bild Nr. Fig No. Fig. No.	Teilnummer Part number No. de pièce	Benennung	Description	Désignation	Stückzahl nach Ausführung / Quantity per model Nombre par modèle													
					alle all tous	038	041	052	055	062	063	080	082					
37	0637 006 015	Sechskantmutter	Hexagon nut	Ecrou hexagonal	1													
38	0634 306 193	Ring	Ring	Bague	1													
41	1024 206 071	Gangwählhebel kpl.	Gear selector lever compl.	Levier sélecteur des vitesses compl.		1	1	1	1	1		1						
45	1024 324 005	Rolle	Roller	Rouleau	1													
46	0631 110 026	Nietstift	Rivet pin	Rivet	1													
47	1024 324 014	Klinke	Pawl	Cliquet	1													
48	0732 010 026	Schenkelfeder	Leg spring	Ressort	1													
49	1024 324 008	Bolzen	Pin	Axe	1													
50	0634 306 003	Ring	Ring	Bague	1													
60	0731 208 038	Rastenbolzen	Detent peg	Axe de verrouillage	1													
61	1203 304 226	Feder	Spring	Ressort		1	1	1	1	1		1						
	1204 306 027	Feder	Spring	Ressort							1		1					
62	0730 362 062	Scheibe	Washer	Rondelle	1													
66	1024 123 025	Schaltgerät kpl.	Selector unit compl.	Appareil de commande du passage des vitesses compl.	1													

Schaltung - Parksperre - Schaltgerät (bei 6 Schaltstellungen)
Selector mechanism - parking lock - control unit (for 6 gear change positions)
Passage des vitesses - verrouillage pour stationnement - appareil pour commande du passage des vitesses (pour 6 positions)

Tafel
Table 5a
Planche

Bild Nr Fig No Fig No	Teilnummer Part number No de pièce	Benennung	Description	Désignation	Stückzahl nach Ausführung / Quantity per model / Nombre par modèle 1024 000 ...													
					alle all tous	038	041	052	055	062	063	080	082					
75	1024 223 022	Ölsieb kpl.	Oil strainer compl.	Tamis d'huile compl.	1													
80	0630 302 012	Federscheibe	Spring washer	Rondelle élastique	12													
81	0636 015 049	Sechskantschraube	Hexagon bolt	Vis à tête hexagonale	5													
82	0636 010 046	Sechskantschraube	Hexagon bolt	Vis à tête hexagonale	7													
89	1024 206 086	Welle kpl.	Shaft compl.	Arbre compl.							1		1					
91	0634 306 353	Ring	Ring	Bague							1		1					
98	1204 315 020	Scheibe	Washer	Rondelle							1		1					
99	0630 501 016	Sicherungsring	Circlip	Circlips							1		1					
110	1024 206 038	Gangwählhebel kpl.	Gear selector lever compl.	Levier sélecteur des vitesses compl.							1		1					
115	0630 302 016	Federscheibe	Spring washer	Rondelle élastique							1		1					
116	0637 006 018	Sechskantmutter	Hexagon nut	Ecrou hexagonal							1		1					

Tafel
Table 6
Planche

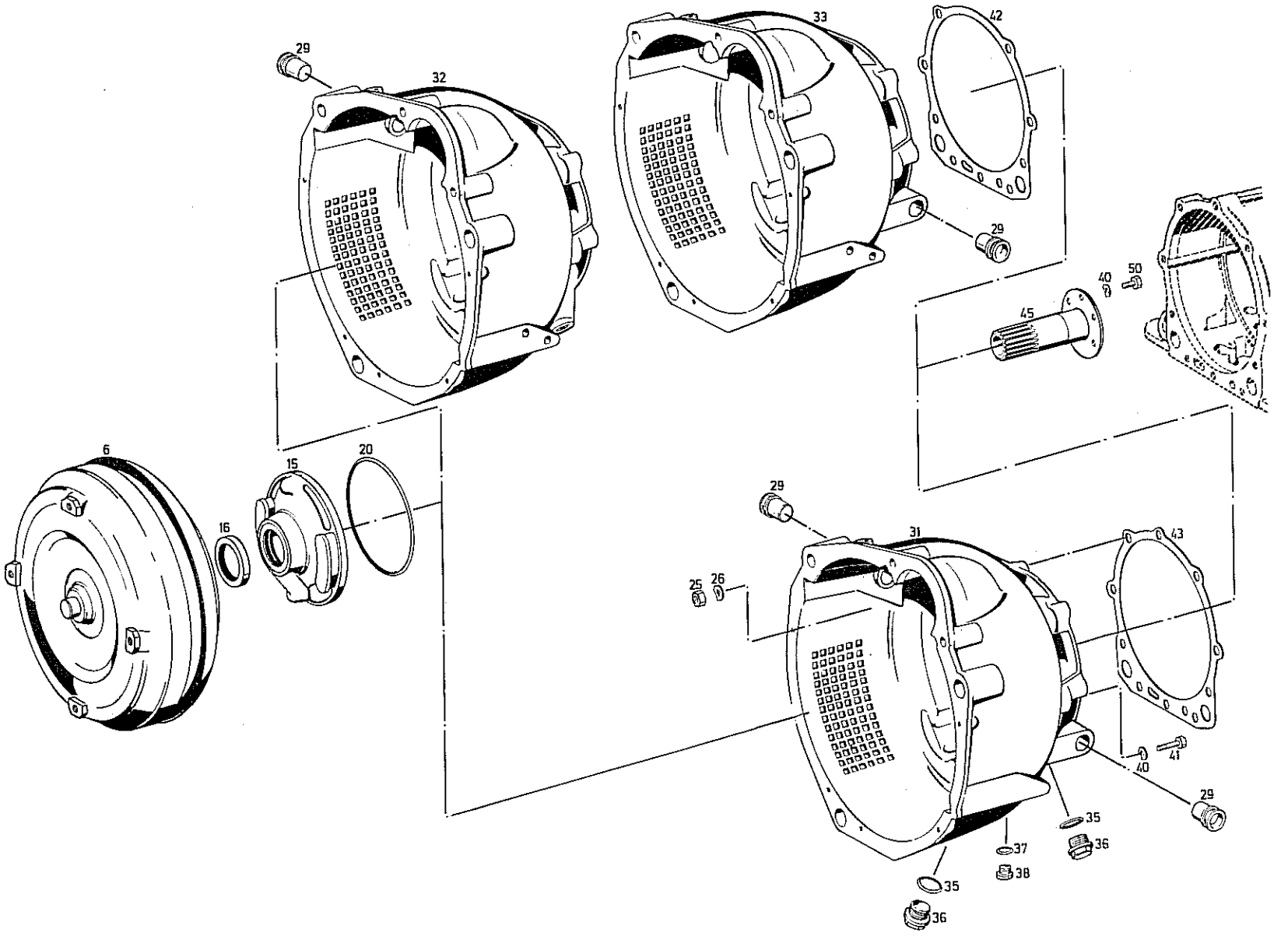

Wandler - Primärpumpe - Wandleranschluß
Torque converter - main pump - torque converter connection
Convertisseur - pompe primaire - raccord pour convertisseur

Tafel
Table 6
Planche

Bild-Nr. Fig. No. Fig. No.	Teilnummer Part number No. de pièce	Benennung	Description	Désignation	Stückzahl nach Ausführung Quantity per model Nombre par modèle 1024 000 ...													
					alle all tous	024	029	032	033	038	041	052	055	062	063	080	082	
6	4066 051 017	Wandler	Torque converter	Convertisseur	1													
15	1024 219 902	Pumpe kpl.	Pump compl.	Pompe compl.	1													
16	0634 349 011	Wellendichtring	Shaft sealing ring	Joint d'arrêt d'huile radial	1													
20	0634 316 308	Ring	Ring	Bague	1													
25	0637 006 018	Sechskantmutter	Hexagon nut	Ecrou hexagonal		9	9	9	9	10	10	10	10	10	10	10	10	
26	0630 302 016	Federscheibe	Spring washer	Rondelle élastique		9	9	9	9	10	10	10	10	10	10	10	10	
29	1024 321 021	Buchse	Bush	Douille		1	1		1			1		1	1	1	1	
31	1024 321 048	Wandlerglocke	Converter bell housing	Cloche du convertisseur						1	1	1	1	1	1	1	1	
32	1024 321 022	Wandlerglocke	Converter bell housing	Cloche du convertisseur					1									
33	1024 321 028	Wandlerglocke	Converter bell housing	Cloche du convertisseur		1	1	1										
35	0634 801 060	Dichtring	Sealing ring	Bague - joint		3	3	3	3	2	2	2	2	2	2	2	2	
36	0636 305 012	Verschlußschraube	Sealing plug	Bouchon fileté		3	3	3	3	2	2	2	2	2	2	2	2	
37	0634 801 169	Dichtring	Sealing ring	Bague - joint	1													
38	0636 302 038	Verschlußschraube	Sealing plug	Bouchon fileté	1													
40	0630 302 012	Federscheibe	Spring washer	Rondelle élastique	13													
41	0636 015 049	Sechskantschraube	Hexagon bolt	Vis à tête hexagonale	8													
42	1024 321 002	Dichtung	Gasket	Joint		1	1	1	1									
43	1024 321 043	Dichtung	Gasket	Joint						1	1	1	1	1	1	1	1	
45	1024 222 003	Abstützwelle kpl.	Support shaft compl.	Arbre d'appui compl.	1													
50	0636 015 040	Sechskantschraube	Hexagon bolt	Vis à tête hexagonale	5													